EUTEC™ 滤芯凝聚过滤式油清洗机

ＥＵＴＥＣ™滤芯凝聚过滤式油清洗机是旭化成利用独家广泛的无纺布技术设计用于去除润滑油中的水分和微小颗粒的过滤装置。
与以往的方法比，它实现了高性能，高流量，小型化和维护成本的降低。

用途

- 蒸汽蜗轮润滑油的净化
- 启动油的净化
- 一般润滑油的净化

特长

- 高性能
  -净化润滑油　　-延长润滑油的使用寿命
- 小型化
  -润滑系统的小型化　　-维修的简便化
- 维护成本的降低
  -润滑油的交换频率减少　　-维护成本降低

滤芯凝聚过滤的原理

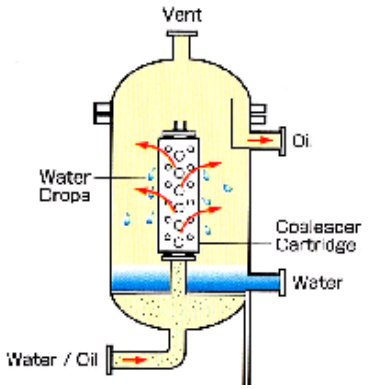

滤芯过滤去除油中的水分和微小颗粒。

〈水的分离〉

散布在油中的微小水滴通过滤芯凝聚过滤筒被捕捉到，在内部凝集并粗大化，在滤芯凝聚过滤容器里通过比重的不同进行完全分离，成为干净的油从顶部的排口被回收。

〈微小颗粒的分离〉

滤芯凝聚过滤筒还可以做为高精度的过滤器发挥其作用，水分离的同时过滤固体粒子。

处理能力

款式	处理流量　（标准马达泵）	
	50Hz	60Hz
EUVS01H000-MA01	360L/H	430L/H
EUVS01H000-MA02	600L/H	720L/H
EUVS01H000-MA03	900L/H	1080L/H

垂　询 旭化成纺织株式会社
无纺布事业部　应用制品营业部
东京都千代田区神田神保町 1-105
电话:+81-3-3296-3804
传真:+81-3-3296-3882
http://www.akf.asahi-kasei.cn/eutec/index.html

AsahiKASEI

2010.11 作成

规格

Specification	规格			
Fluid	流体	Turbine Oil ISO VG#32		
Design Press.	设计压力	0.5 MPa		
Design Temp.	设计温度	60℃		
Test Press.	试验压力	0.55 MPa （PNEU. 密封）		
Removal Effi.	分离效率	Solid	固体	NAS 12→NAS 7 / 5 cycles (5 μ m)
		Water	水	10,000ppm→500ppm / 5 cycles
Weight	重量	Empty	空	120 kgf
		Full	满	160 kgf
Installation	安装位置	Indoor	室内	
Area	地区分布	Non-explosion-proof Area	非防爆处	
MOTOR	发动机	Power Supply	电源	AC400V/200V-50/60Hz-3Φ
		Output	输出功率	200W
PUMP	泵	Type	方式	Trochoid method （曲状式）
		Safety Valve	安全发	Set Press. 0.3 MPa （设定压）
Level Gauge	液面测试计	Type	方式	Reflective （反射式）
		Seeing Length	可视范围	200mm

Option	自选项目		
MOTOR	发动机	Increased Safety Type	安全防爆型
Press. Switch	差压开关	Press. Variable Setting	差压设定可变式
		Protection	IP64

Dimension	尺寸				
Model	款式	A	B	C	D
EUVS01H001－MA01		159	206	998	1458
EUVS01H001－MA02		163	202	998	1458
EUVS01H001－MA03		163	202	1236	1934

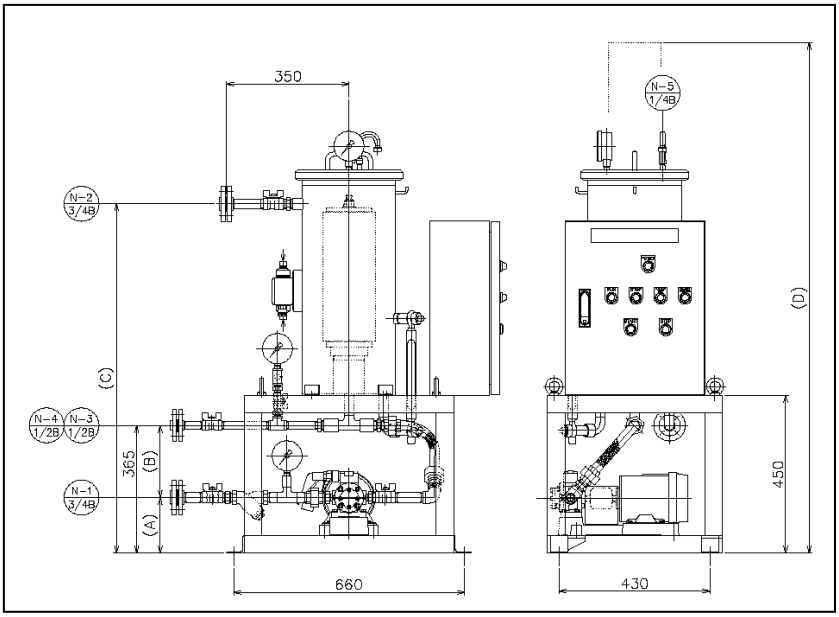

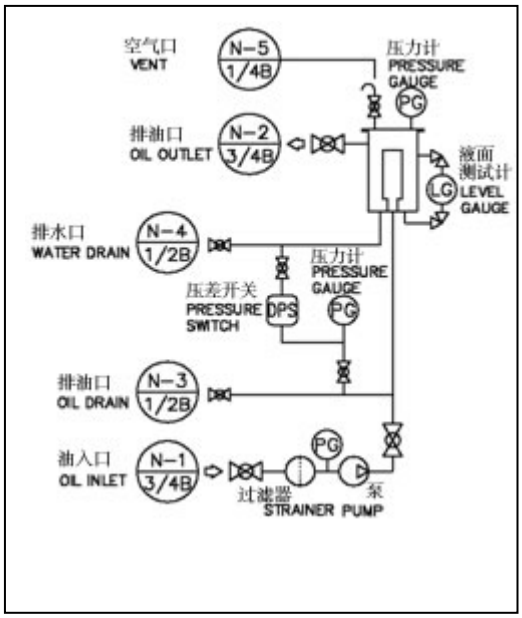

AsahiKASEI

2010.11 作成