EUTEC™

分析用小型油水分离装置

MULTI－Fit™

Multi－Fit系列

特 长

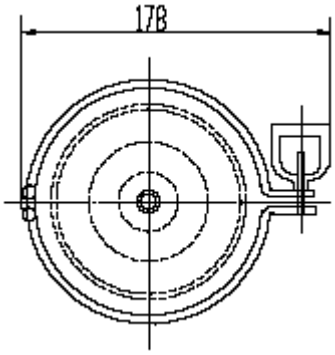

分离彻底

- 小型滤芯凝聚过滤筒可以彻底分离各种燃料油和溶剂中的游离水分，达到 ppm 单位。
  关于性能的详细情况请与本公司营业部确认。
- 排口是连续开放型。

安装简单

- 主体主体是 100 A规格的小型设计。
  法兰盘采用了管口环。
- 接口螺纹为雌雄螺纹，衔接简单。

安心设计

- 装置主体材料采用了耐腐蚀的 SUS304。
- 设计压力为 1.0MPa・可耐热 100℃（装置）的安心设计。
- 过滤筒可根据用户要求进行设计以适应各种溶剂。

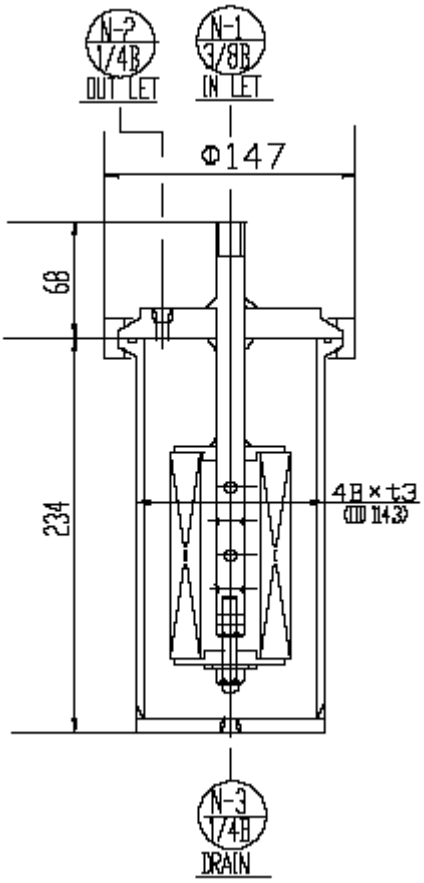

规 格

M 5 系列（标准）

- 采用 4 B管口环。主体O垫圈是氟化橡胶圈。
- 设计压力 1.0Mpa・可耐热 100℃（装置）。

M 7 系列

- 采用 JPI＃150 4 B法兰盘。主体O垫圈是氟化橡胶圈
- 设计压力 1.0MPa・可耐热 100℃（装置）

其它

- 装置可根据用户需要设计
  详细情况请与本公司营业部联系确认。

AsahiKASEI
旭化成纺织株式会社